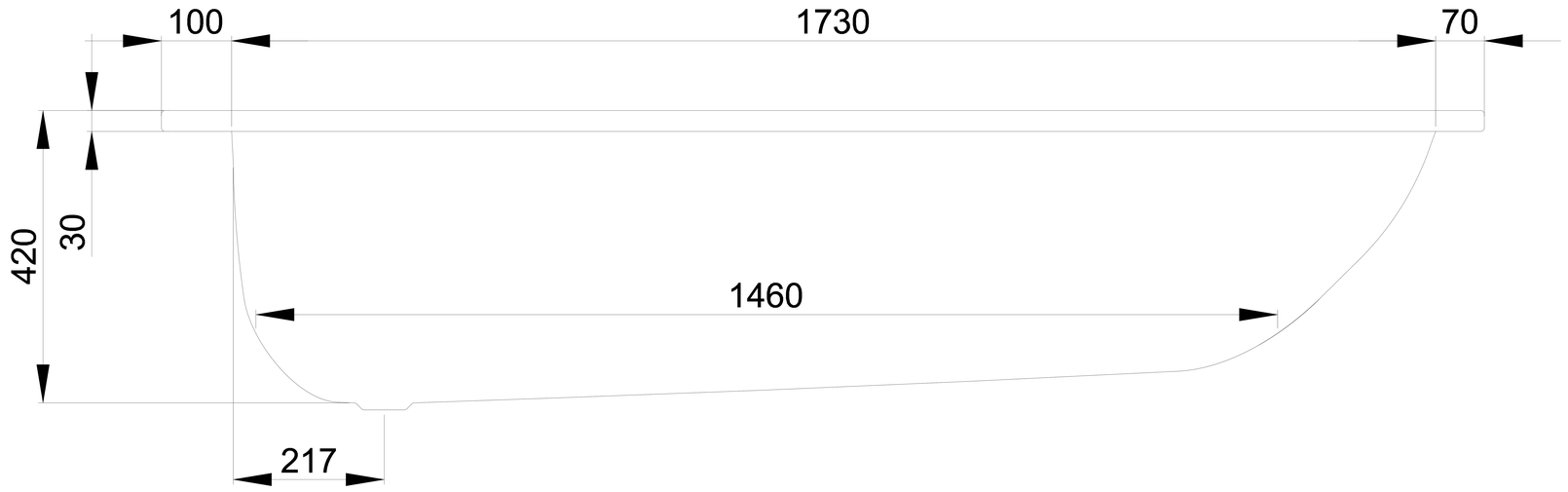
100
1730
70
420
30
1460
217

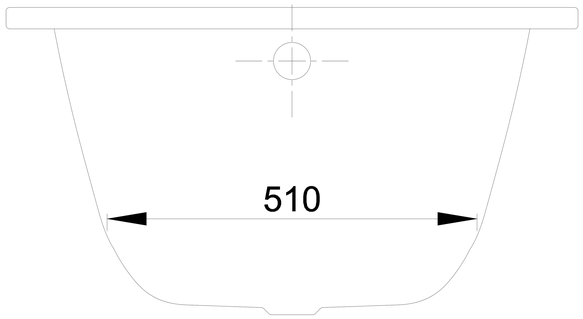
510

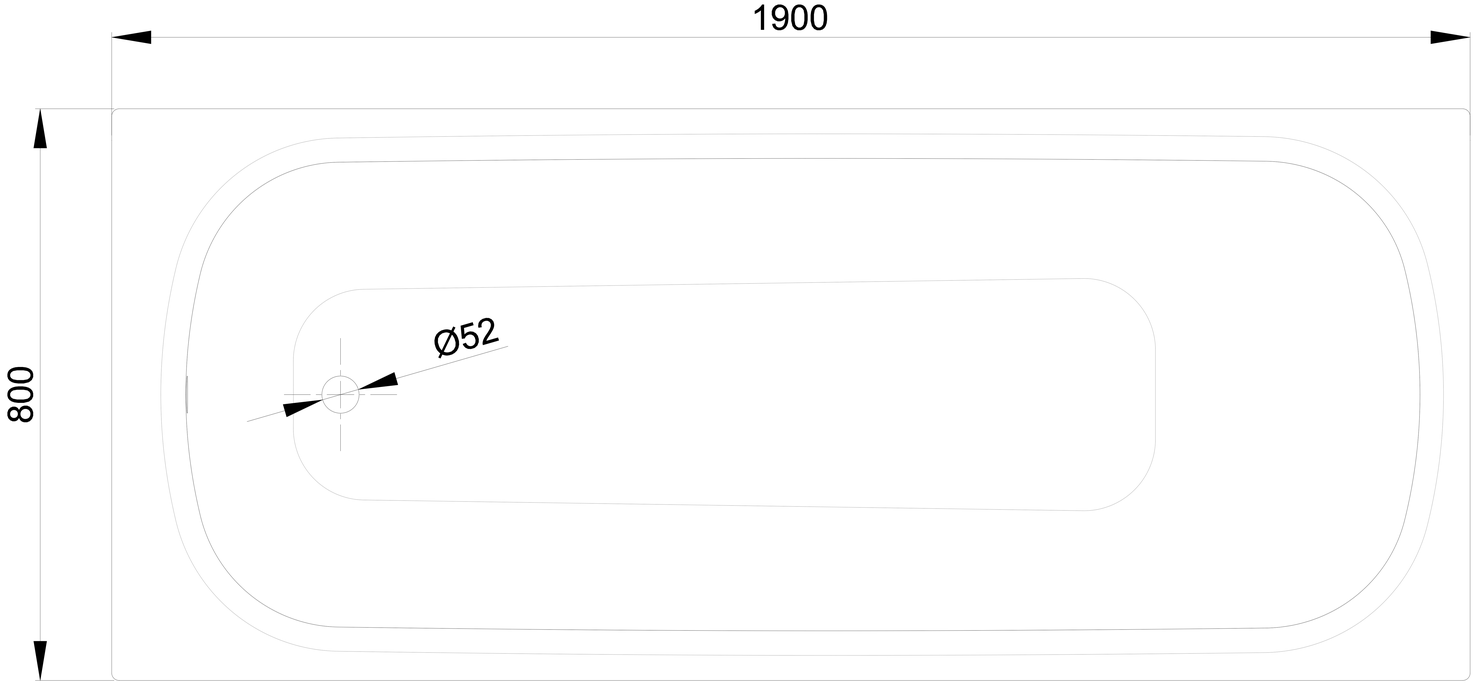
1900
800
Ø52