120
1545
85
420
30
1265
230

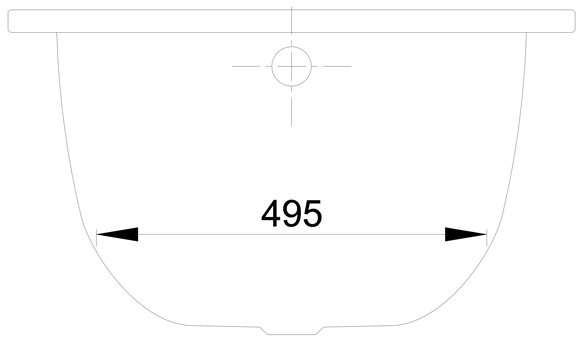
495

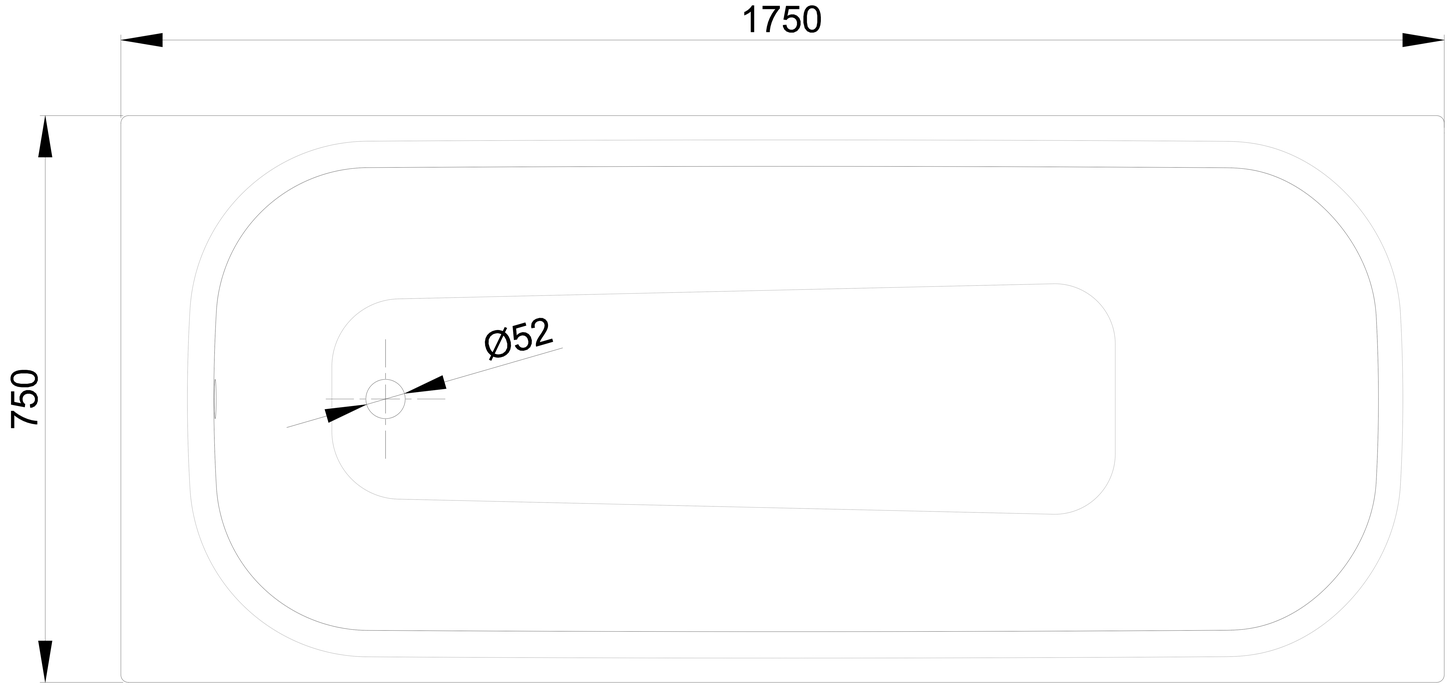
1750
750
Ø52