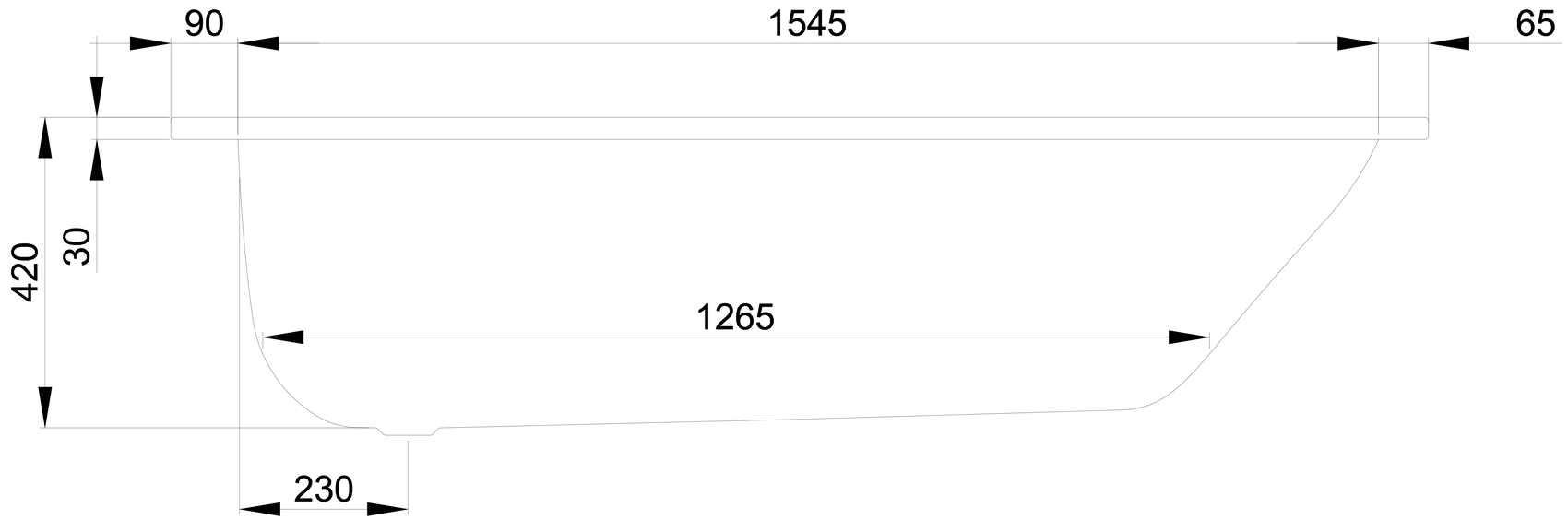
90
1545
65
420
30
1265
230

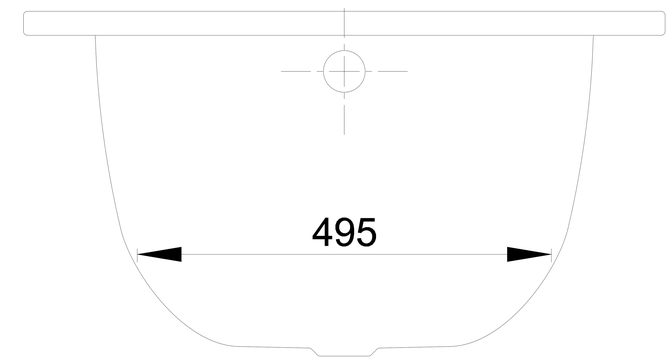
495

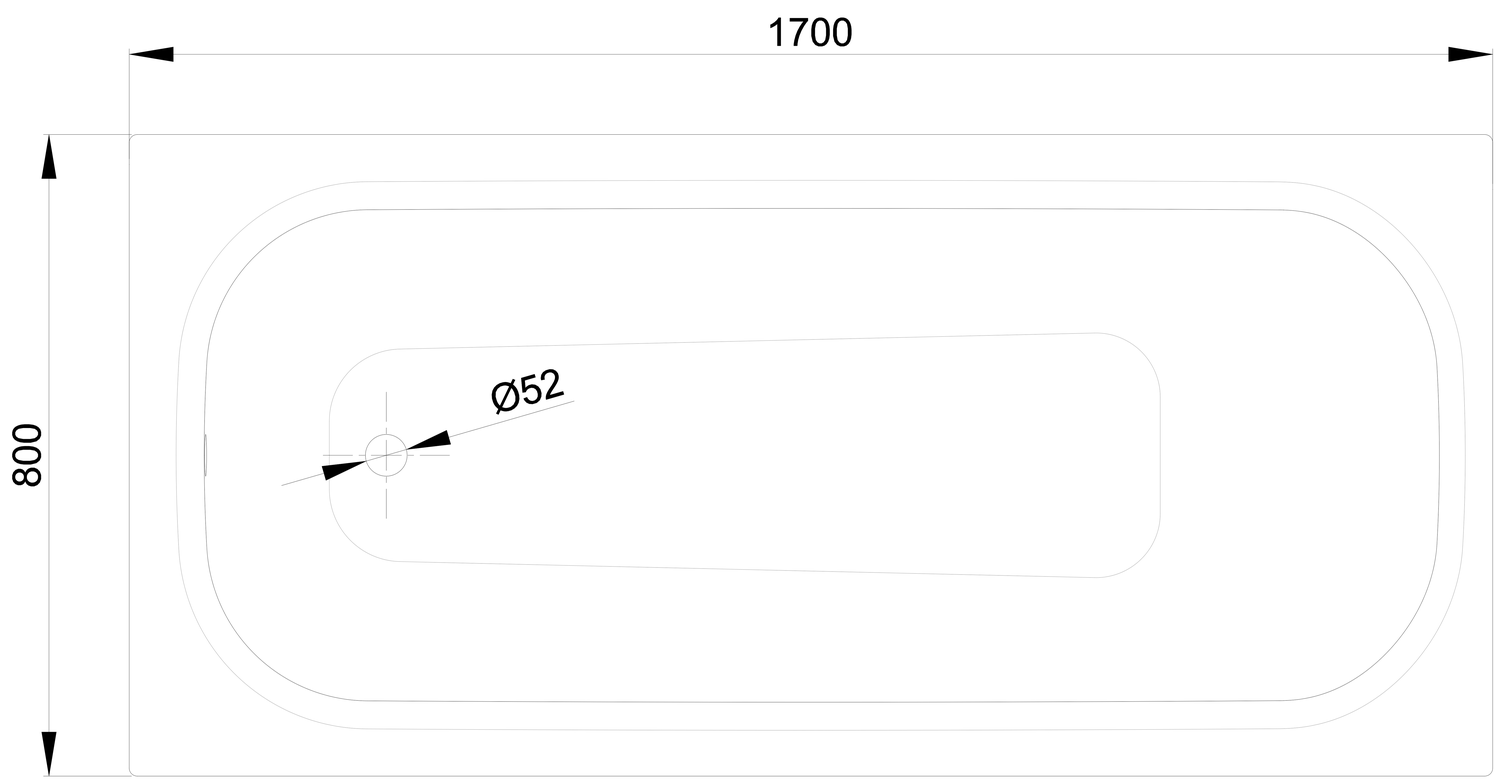
1700
800
Ø52