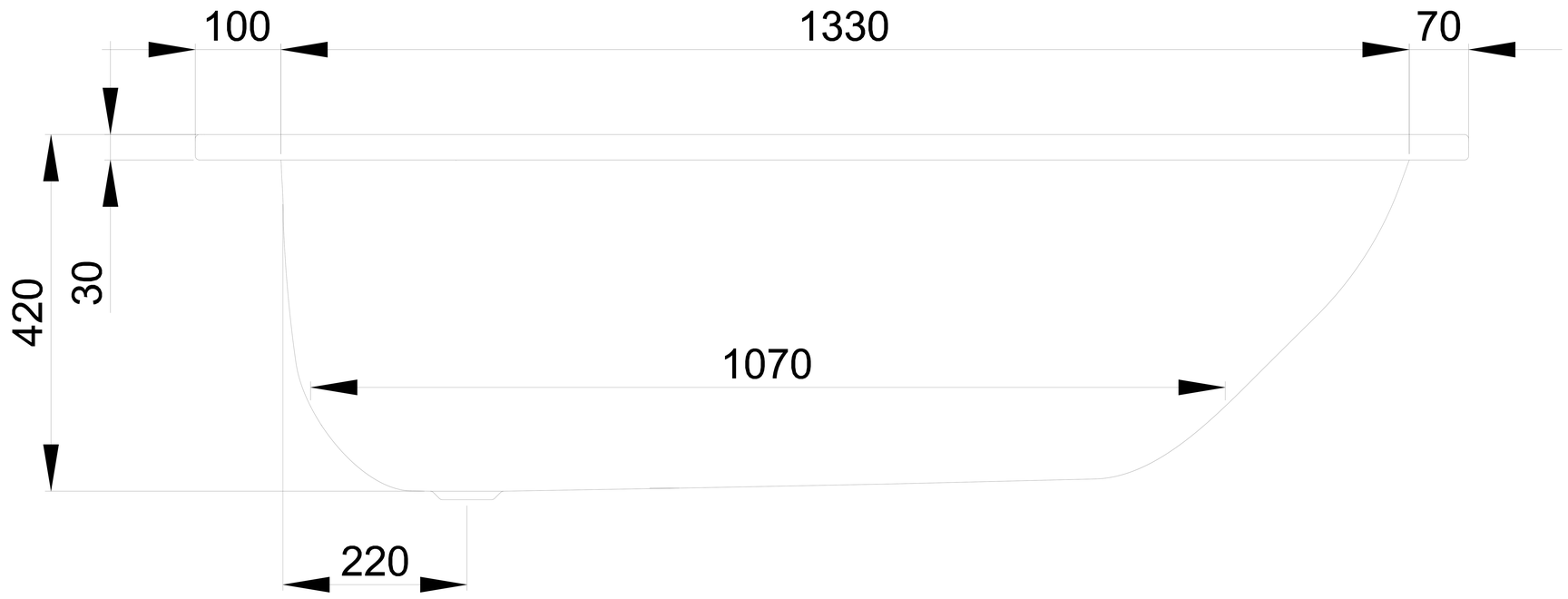
100
1330
70
420
30
1070
220

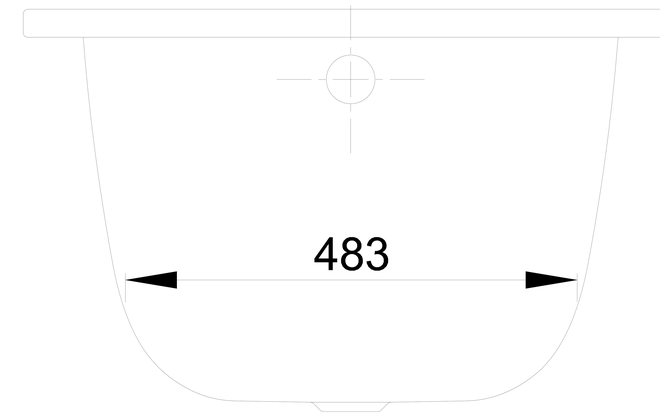
483

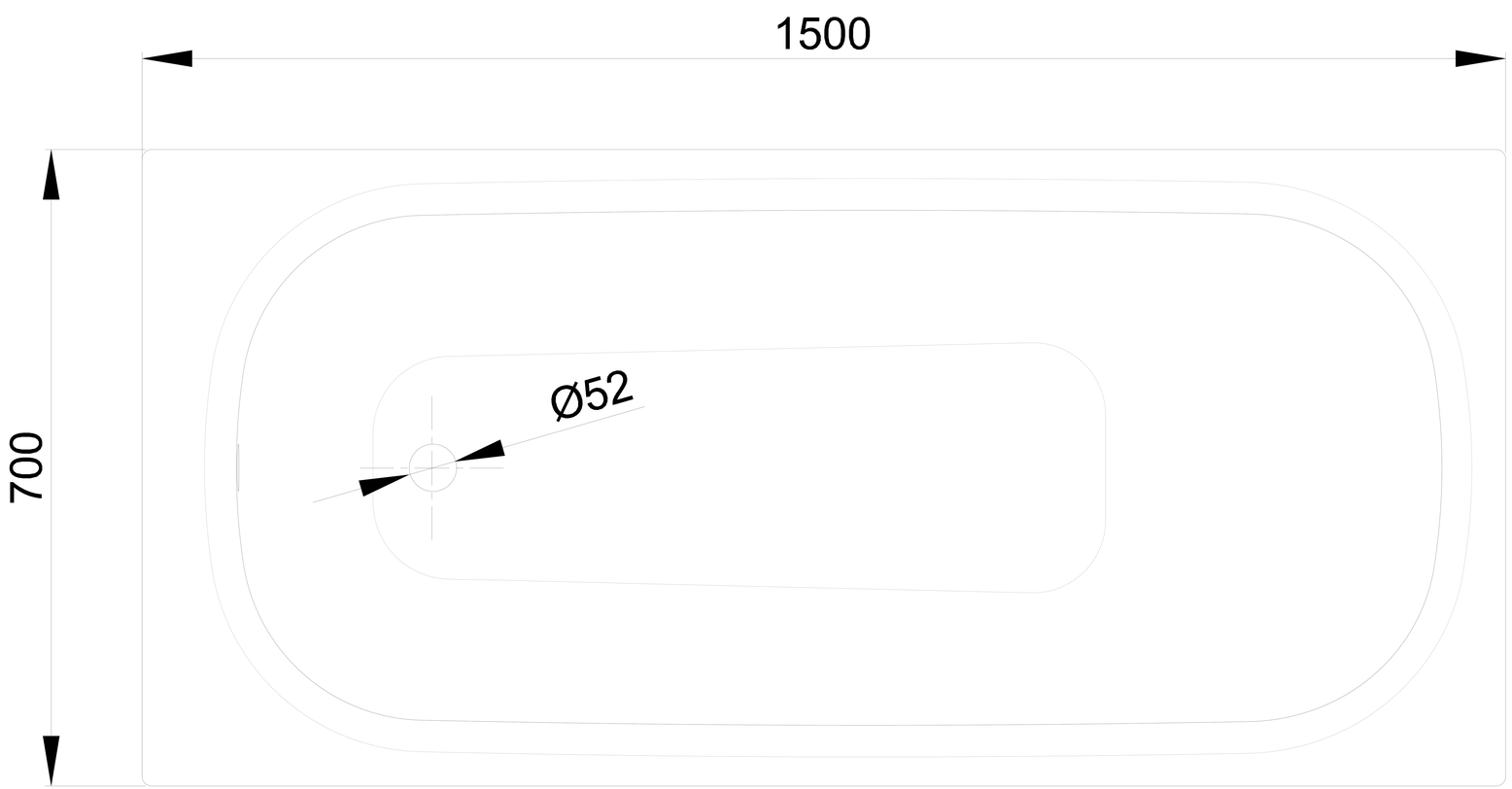
1500
700
Ø52